

STAROS

Code article	86.OC03.1331.02
Type de produit	Outdoor
Catégorie	Spots encastrés en saillie
Famille	STARO-S
Pictograms	

Dimensions	
Product dimensions (mm)	151X91X49 mm

Dessin techniqe

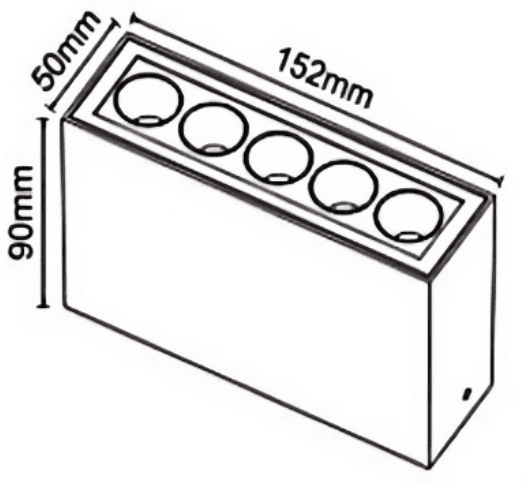

Produit	
Puissance système (W)	10
Flux lumineux utile (lm)	900
Efficacité lumineuse (lm/W)	90
Angle de faisceau	36
Durée de vie	50000h L80B10
IP	IP65
Équipement	ON-OFF
Température de couleur (K)	3000
Uniformité chromatique (SDCM)	SDCM3
CRI	90
IK	IK06

Distribution photométrique

